Element-Dach

Zweischaliger wärmegedämmter nichtbelüfteter Dachaufbau
First-Traufenlösung mit Unterspannung und Abstandshalter

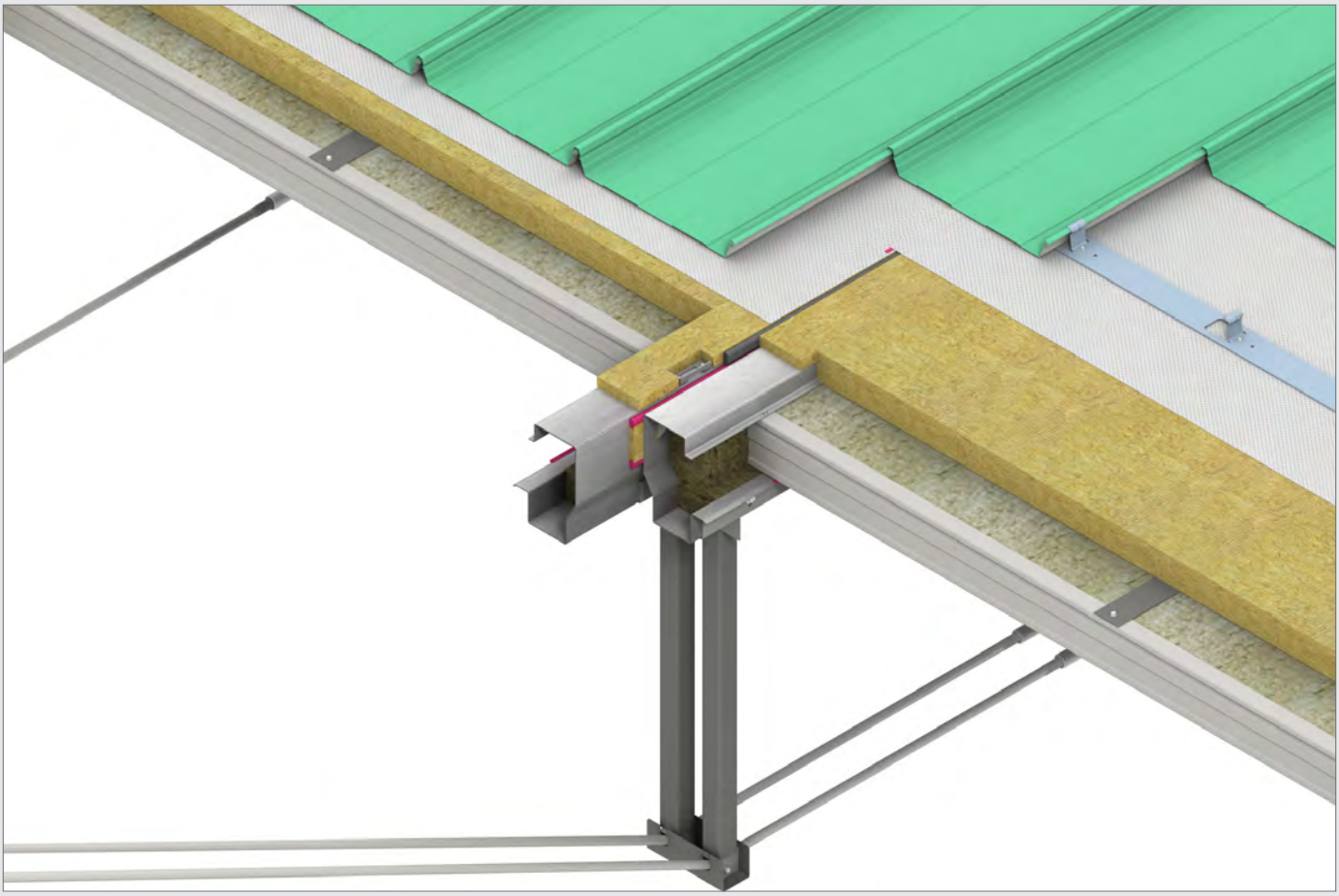

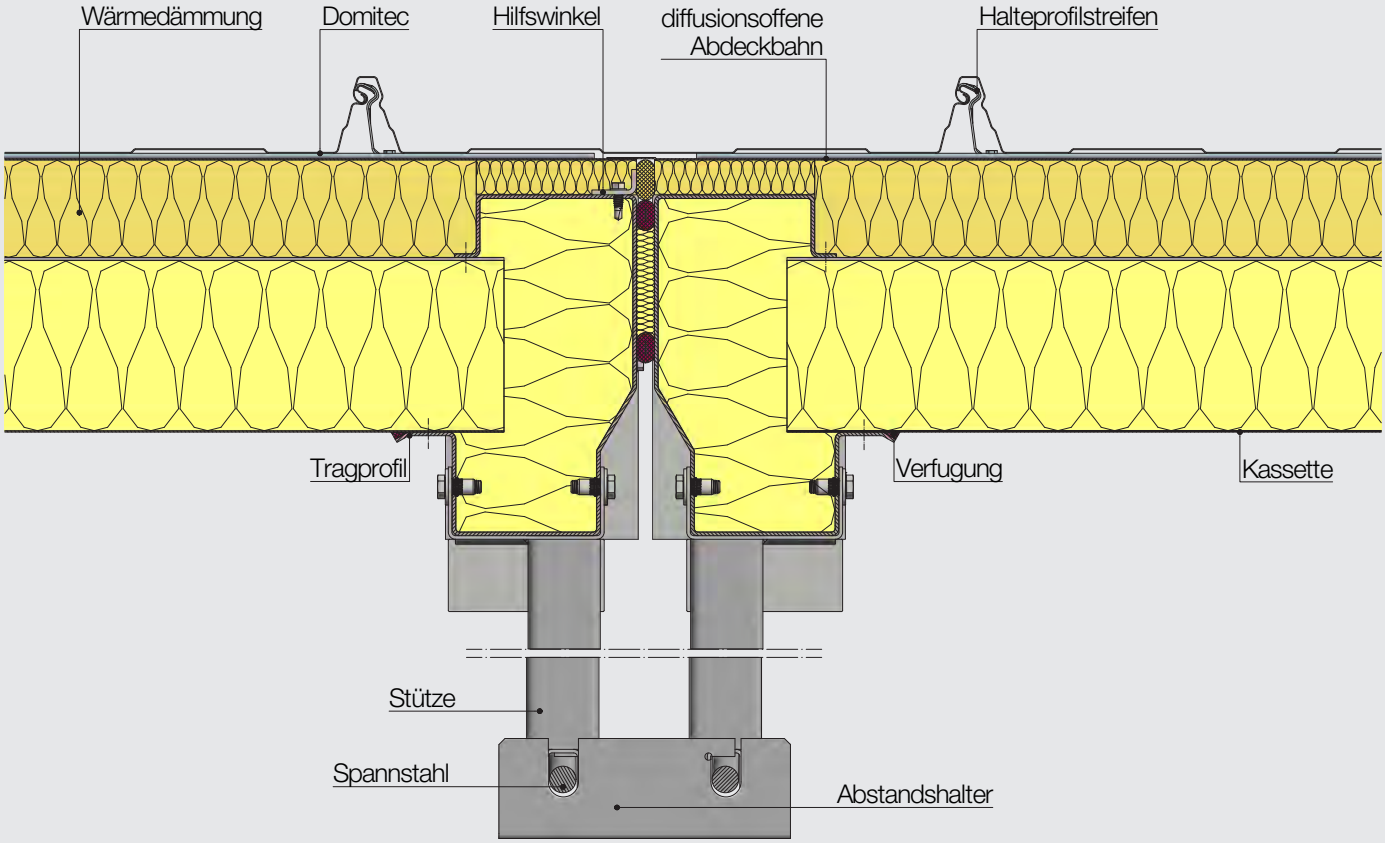

DOMICO