Planum-Fassade

PHMW351

Attika-Ausbildung
Planum waagrecht auf Betonwand mit Dämmung

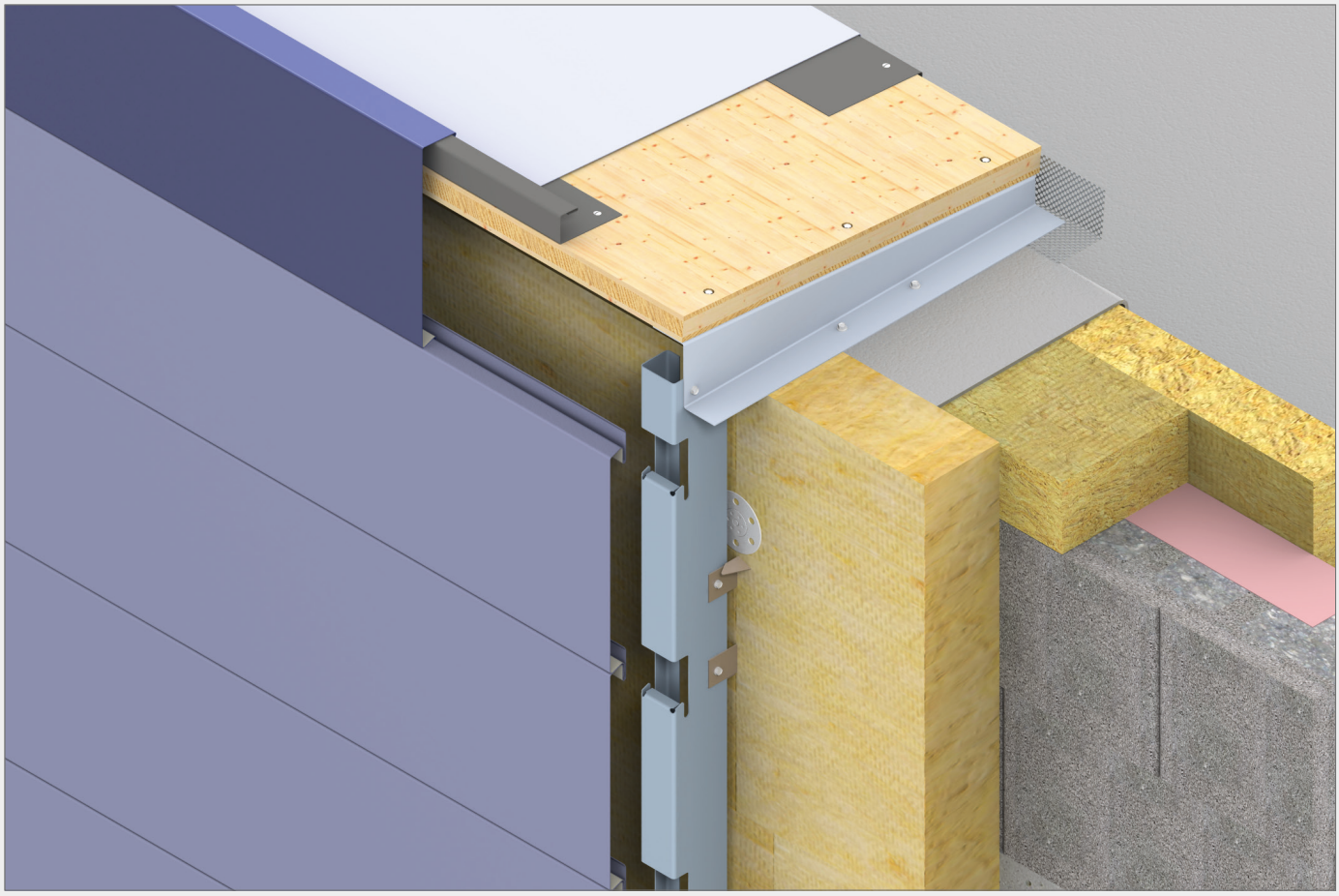

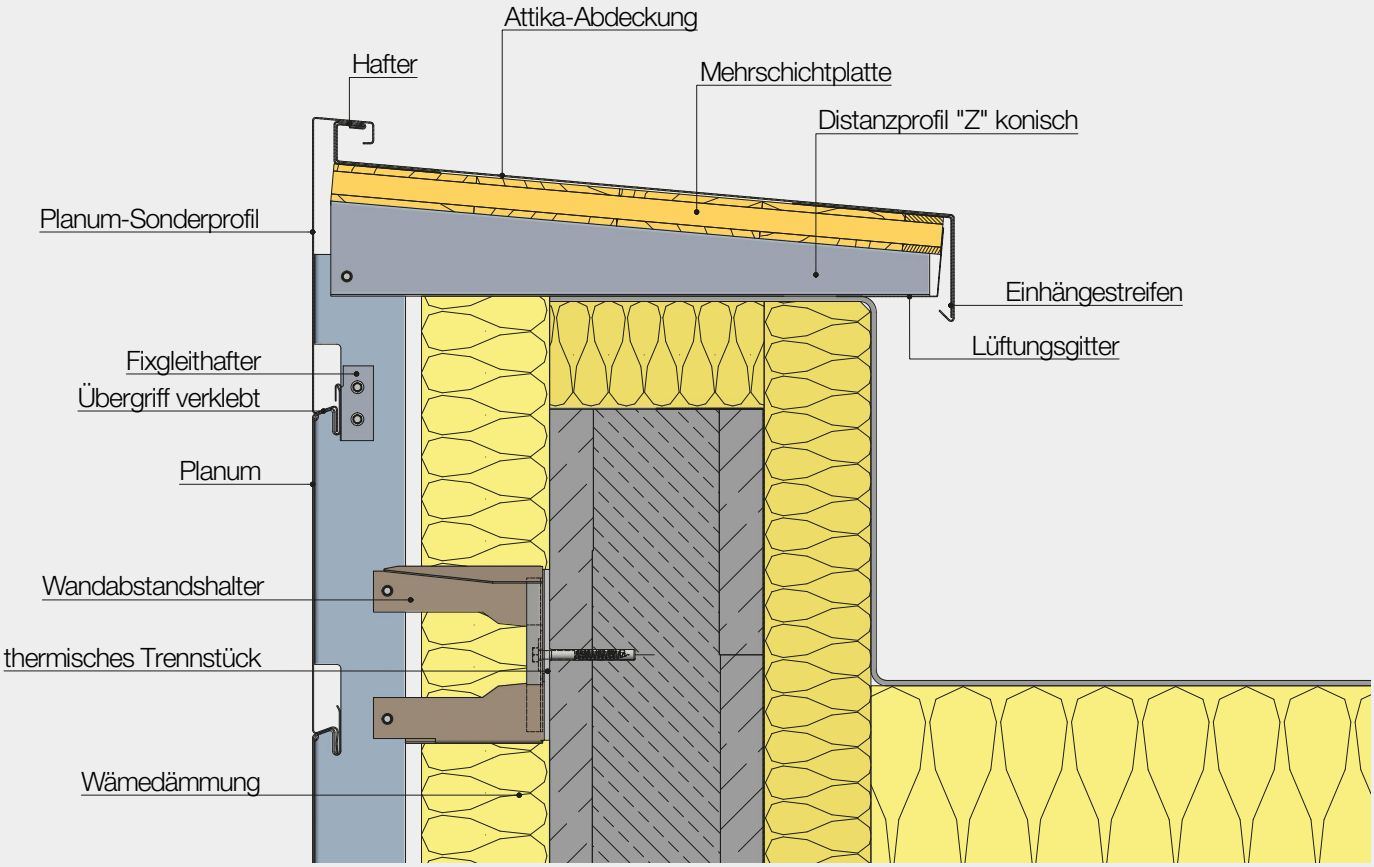

Stand: 06.2018

DOMICO